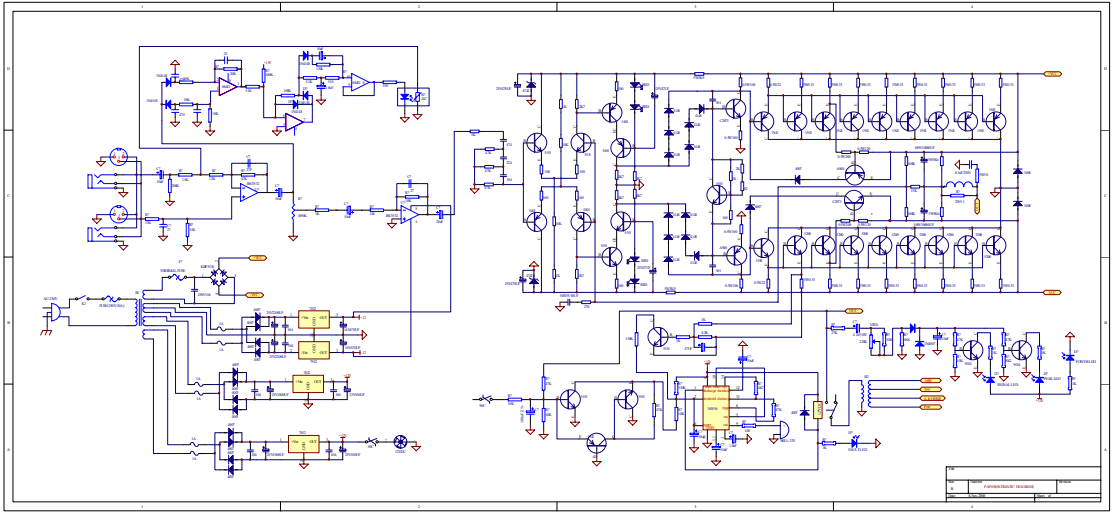
ACCESS
FUSE(250V/30A)
THERMAL-STAT
BZ1
BZ2
BZ3
BZ4
BZ5
BZ6
BZ7
BZ8
BZ9
BZ10
BZ11
BZ12
BZ13
BZ14
BZ15
BZ16
BZ17
BZ18
BZ19
BZ20
BZ21
BZ22
BZ23
BZ24
BZ25
BZ26
BZ27
BZ28
BZ29
BZ30
BZ31
BZ32
BZ33
BZ34
BZ35
BZ36
BZ37
BZ38
BZ39
BZ40